PEGA-CHAPAS VERTICAIS

Os Pega-chapas SANSEI, são utilizados para içamento e transporte de chapas de aço e estruturas, possuem estrutura robusta, garantindo um manuseio com total segurança. Possui ainda um mecanismo de trava o que garante total segurança não permitindo que a carga escorregue quando estiver sendo carregada.

GARANTIA DE REPOSIÇÃO DE PEÇAS

1 ANO DE GARANTIA

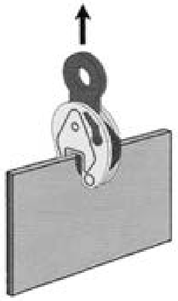

JCD - SEM ARTICULAÇÃO

Ton	Abertura (mm)	B - Teste de Carga (Ton)	Peso (Kg)
01	0~22	02	04
02	0~30	04	06
03	0~35	06	09

QC - COM ARTICULAÇÃO

Ton	Abertura (mm)	B - Teste de Carga (Ton)	Peso (Kg)
01	0~22	02	04
02	0~30	04	06
03	0~30	06	09
05	0~50	08	23

PEGA-CHAPAS HORIZONTAIS

Os Pega-chapas SANSEI, são utilizados para içamento (horizontal) e transporte de chapas de aço e estruturas, possuem estrutura robusta, garantindo um manuseio com total segurança.

GARANTIA DE REPOSIÇÃO DE PEÇAS

1 ANO DE GARANTIA

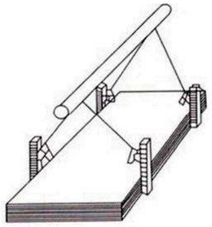

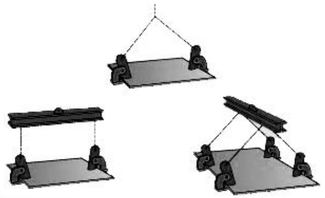

PPD

Ton	Abertura (mm)	B - Teste de Carga (Ton)	Peso (Kg)
0,75	0~25	1,5	03
1,5	0~30	03	04
02	0~45	04	06

PDK

Ton	Abertura (mm)	B - Teste de Carga (Ton)	Peso (Kg)
03	180		19
4,5	240		26
06	240		40

JPD

Ton	Abertura (mm)	B - Teste de Carga (Ton)	Peso (Kg)
01	3~18	02	02
02	3~22	04	05

PEGA-VIGA

Os Pega-vigas SANSEI, são utilizados para içamento e transporte de vigas de aço e estruturas, podendo ser utilizado de duas formas como ponto de apoio ou invertido. Sua regulagem é feita atraves de um parafuso de aperto simétrico.

GARANTIA DE REPOSIÇÃO DE PEÇAS

1 ANO DE GARANTIA

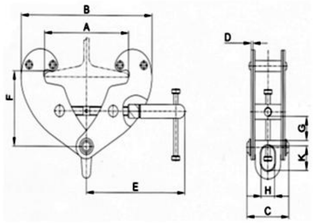

LJ-Q-A

Ton	Abertura (mm)	B - Teste de Carga (Ton)	Peso (Kg)
01	75~230		3,5
02	75~230		4,5
03	80~320		9,5
05	90~320		11

YT

Ton	Abertura (mm)	B - Teste de Carga (Ton)	Peso (Kg)
01	100		8

GARANTIA DE REPOSIÇÃO DE PEÇAS

1 ANO DE GARANTIA

LEVANTADOR MAGNÉTICO
PERMANENTE

Os levantadores magnéticos Sansei, são acionados manualmente, através de alavanca lateral, e composto por imãs permanentes, responsáveis pela geração do campo magnético. Dispensam energia e quase nenhuma manutenção preventiva é necessária. Possui vida útil indefinida.

Os levantadores magnéticos Sansei, possuem acionamento instantâneo, bastando apenas girar a alavanca para prender a carga de maneira segura. Podendo assim levar a carga de um lado para o outro sem danificar a superfície de contato.

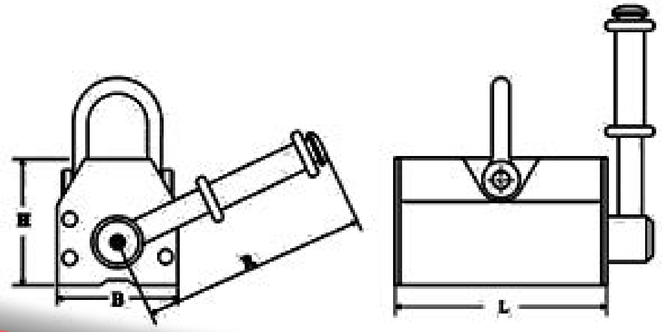

DETALHES TÉCNICOS

Modelo	Capacidade (Base Plana) (Kg)	Capacidade (Base Cilíndrica) (Kg)	L (mm)	W (mm)	H (mm)	R (mm)	Temperatura de Operação °C	Peso (Kg)
PML-0,3	300	100	212	198	113	176	<80	14
PML-0,6	600	200	255	231	128	219	<80	19
PML-1,0	1000	300	302	278	152	285	<80	29
PML-2,0	2000	600	344	338	186	462	<80	40
PML-3,0	3000	1000	378	393	219	567	<80	65