ProMix® 2KS e 3KS

Sistema de Proporção Eletrônica de Dois e Três Componentes

QUALIDADE COMPROVADA, TECNOLOGIA LÍDER.

Maior eficiência e produtividade!

Misturadores eletrônicos Graco

O ProMix® 2KS oferece um sistema de proporção eletrônico preciso e confiável para uma ampla gama de materiais à base de solvente, água e ácido catalisado.

De aplicações de nível básico a avançados, o ProMix 2KS fornece flexibilidade e maior eficiência – incluindo sequências de fluxo otimizadas e uma terceira válvula de purga opcional para gerenciar adequadamente uretanos à base de água para operação manual e automática.

Atualizar para ProMix 3KS

O ProMix 3KS oferece uma mistura de precisão de três materiais componentes e reduz de forma precisa o seu material para a viscosidade de pulverização correta conforme as condições são alteradas.

Recursos da ProMix 2KS

- Configurações manual e automática
- Painéis de fluidos intrinsecamente seguros para integração em áreas de risco*
- Cor única ou multicolorido e catalisadores
- Garantia de proporção exata para qualidade de acabamento superior
- Programação simples que permite rápida configuração e controle de processo eficiente
- Interface Web avançada que fornece um sistema consolidado de gerenciamento e relatório

Principais materiais

- Epóxis e poliuretanos à base de solventes
- Epóxis e poliuretanos à base de água
- Materiais de ácido catalisado

Por que o sistema de proporção eletrônica?

- Oferece o mais alto grau de garantia de proporção
- Fornece feedback variável de processo crítica
- Proteções de sistema incorporadas
- Solução de alteração de cor eficaz
- Rastreamento e relatório de material eficientes

*Todos os acessórios e instalações precisam atender aos códigos locais, estaduais e nacionais

Três sistemas em um

Use até 30 cores e 4 catalisadores

O ProMix 2KS está disponível em várias configurações de nível de sistema. Cada um inclui uma tela EasyKey™ com o Painel Smart Fluid. A alteração de cor e do catalisador é facilmente integrada com um módulo de controle plug-and-play e válvulas.

1 Painel de parede manual

Os sistemas manuais se beneficiam de uma Estação de Operador Remota adicional que permite o controle com os dedos de dentro da cabine de pulverização.

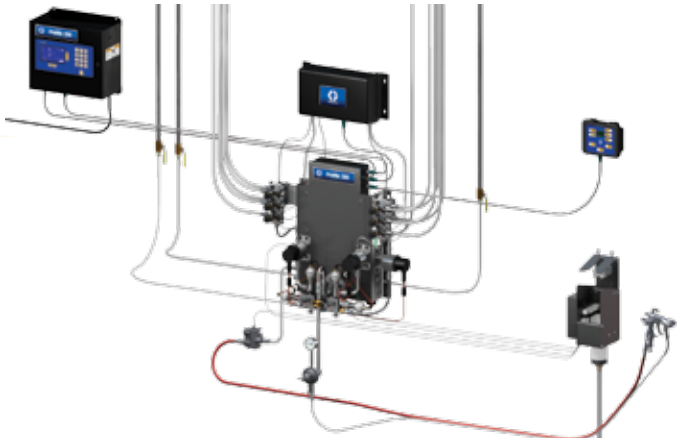

2 Painel de parede automático

O controle de fluxo opcional é corretamente integrada sem incorporar um medidor de linha de material misturado. Os loops de fluxo e pressão fornecem alterações de etapa rápidas com controle de loop fechado superior.

3 Painel RoboMix automático

Esse painel de fluido pode ser facilmente integrado perto de uma pistola de pulverização para uma linha de material misturado mais curta, alterações de cor mais rápidas e menos desperdício. Também disponível com controle de fluxo.

Operação simples e eficiente

Garantia de alta proporção com componentes fáceis de usar

Tela EasyKey

A interface de usuário EasyKey da Graco oferece navegação simples, capacidades de idiomas variados e um alto grau de confiabilidade.

A grande tela do visor de LCD é fácil de ler e operar durante a configuração da máquina e processo de monitoramento.

O teclado independente mantém os contaminantes fora da tela enquanto as teclas grandes permitem a entrada de dados mais fácil.

Estação de operador remota

A estação de operador remota pode ser montada dentro da cabine de pulverização ou próxima ao operador para tempos de resposta menores.

A estação oferece controles fáceis para funções de misturar, aguardar, purgar, ler/remover alarme, inserir conclusão de trabalho e selecionar mistura.

Funcionalidade incomparável

Recursos do Painel e parede de fluidos RoboMix

Painéis produtivos

Os painéis de fluido completamente seguros oferecem maior dosagem e funcionalidade de fluxo, resultando em um desempenho de processo aprimorado.

Dosagem versátil

Tamanhos de dosagens sequenciais diversas permitem que o sistema atenda à ampla gama de aplicações sem sacrificar o desempenho e a qualidade. A dosagem dinâmica fornece a tecnologia de proporção adicional para atender às necessidades de aplicações únicas.

Desempenho de proporção

A dosagem com base no volume fornece precisão de proporção excepcional entre taxas de fluxo variáveis ou condições de acionamento de pistola. O monitoramento e a compensação rápida aprimoram o desempenho e a qualidade do acabamento.

Qualidade de mistura consistente

Hardware da câmara de mistura otimizado, junto com processadores de alta velocidade e válvulas de dispensa, geram o material misturado de alta qualidade com desempenho preciso e consistente.

Rápida alteração de cor com redução de resíduos

Novo design do coletor de fluidos reduz o volume do material e simplifica o porte de fluido para descargas mais limpas. Válvulas de descarga do coletor permitem purga e carregamento simultâneo, reduzindo o tempo de alteração de cor e melhor contenção de resíduos.

Painel de parede

- Proporção de mistura de até 50:1 para várias aplicações
- Até 4000 psi (275,6 bar) de pressão de funcionamento para uma cor e catalisador. Suporta todas as tecnologias de pulverização
- Suporta duas pistolas de pulverização manual e caixas de fluxo de pistola

RoboMix

- Proporção de mistura de até 50:1 para várias aplicações
- Até 250 psi (17,2 bar) de pressão de funcionamento
- Design compacto e leve que permite integração mais fácil e próxima à pistola de pulverização
- Pode ser usada com pistolas de pulverização manuais

Coletor de fluido

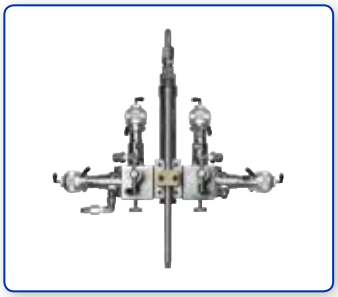

Integrador 50 cc

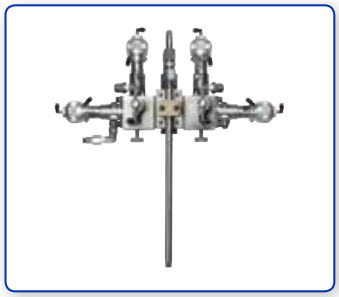

Integrador 10 cc

Dosagem dinâmica

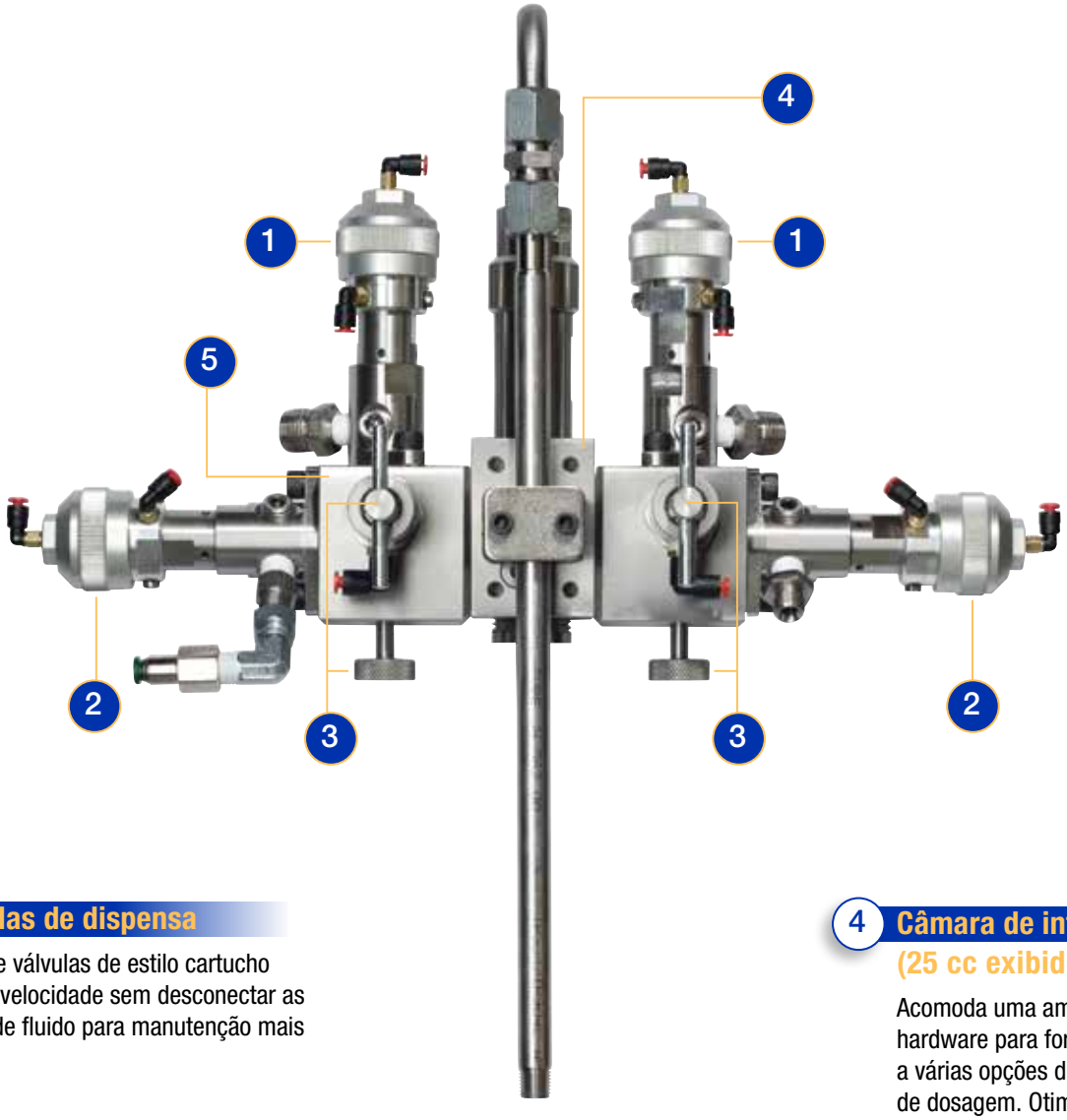

1 Válvulas de dispensa

Remove válvulas de estilo cartucho de alta velocidade sem desconectar as linhas de fluido para manutenção mais fácil.

2 Válvulas de fluxo do coletor

Libera o material misturado sem desperdiçar resina e catalisador pré-misturado. Adicione uma terceira válvula ao lado da resina para aprimorar o fluxo, especialmente com materiais à base de água.

3 Válvulas de fechamento e amostra

Garante medições de volume precisas para calibrações e verificações de proporções com fechamento positivo e amostragem conveniente.

4 Câmara de integração (25 cc exibido)

Acomoda uma ampla gama de hardware para fornecer suporte a várias opções de tamanho de dosagem. Otimiza o coletor de fluido para necessidades de aplicação específicas.

5 Portabilidade de fluido

Design compacto e de baixo volume sem pontos mortos, fornecendo menor tempo de liberação e menos desperdício.

Opções ampliadas

Complete seu sistema!

As aplicações exigentes atuais necessitam de mais que um sistema de proporção preciso e confiável de um ProMix 2KS. A Graco oferece uma variedade de tecnologias e acessórios de medição de fluxo que melhorarão a sua operação de acabamento.

Medidores de fluxo

- Complete a linha de engrenagem de estímulo, engrenagem helicoidal e medidores Coriolis não-invasivos
- Suporta uma ampla gama de tipos de material e características físicas

Medidor G3000

Medidor Coriolis

Cores totalmente seguras e módulo de alteração de catalisador

- Fornece instalação fácil e flexível sem executar longas linhas pneumáticas
- Acomoda cor futura e necessidades do catalisador sem módulo atualizável

Módulo de alteração de cor

Pilha de cor de baixa pressão

Caixa de fluxo da pistola

- Sistema de fluxo automatizado para pistolas de pulverização manuais
- Elimina o acionamento da pistola manual para um fluxo mais preciso e completo, além de menor desperdício

Caixa de fluxo da pistola

Controle de fluxo integrado

- Elimina uma linha de controle pneumática longa e atraso associado com o módulo de controle totalmente seguro
- Produz resposta rápida e controle de processo superior com hardware de controle e eletrônica integrados
- Fornece controle de fluxo consistente e preciso para maior economia de material

Módulo regulador de fluido integrado

Módulo regulador de fluido externo

Interface Web avançada

- Configuração de sistema rápida e fácil, além de definição da receita
- Oferece monitoramento de processo conveniente e coleta e relatório de dados simples
- Gerencia operações de forma mais eficiente ao interligar diversos sistemas ProMix 2KS em um único computador

Gateway de comunicações

- Fornece integração de rede para sistemas automáticos
- Oferece flexibilidade de integração com vários recursos de protocolo
- Reduz o tempo de instalação com a configuração rápida por plug-and-play

Instantâneo de tela da interface Web avançado

Atualizar para ProMix 3KS

Mistura precisa de materiais de três componentes

- Operação automática ou manual
- Até 25 cores, 4 catalisadores e 4 redutores no sistema de alteração de cor modular
- Painel de fluido totalmente seguro para operação em áreas perigosas*
- Sequências de fluxo otimizadas, incluindo opção de terceiro fluxo

*Todos os acessórios e instalações precisam atender aos códigos locais, estaduais e nacionais

Sistema de exemplo do ProMix 3KS

Etapa 1: Identificar

Especifique o seu sistema base.

Etapa 2: Atualize!

Escolha o Módulo ProMix 3KS que melhor se adequa ao seu sistema.

T	K	X	X	0	0
Três	Componente	Medidor	Válvulas de cor	0	0

T	K	Medidor	Válvulas de cor	0	0
T	K	0 = Nenhum medidor	0 = Nenhuma válvula (uma cor)	0	0
		1 = G3000	1 = 2 cores LP		
		2 = G3000 HR	2 = 4 cores LP		
		3 = 1/4" Coriolis	3 = 2 cores HP		
		4 = S3000	3 = 2 cores HP		

Especificações técnicas do ProMix 3KS

Gama de proporções de mistura*

Dosagem sequencial ..... 1º estágio: 0,1:1 a 50:1
2º estágio: 0,1:1 a 50:1

Dosagem dinâmica..... 1º estágio: 0,1:1 a 30:1
2º estágio: 0,1:1 a 30:1

Precisão de proporção..... até 1% no mínimo (selecionável pelo usuário)

Requisitos de fornecimento de..... 85-250Vca, 50/60 Hz. 2 amps de extração máx.,
energia externo disjuntores de 15 amp necessários, bitola do fio de alimentação de 8 a 14 AWG

Faixa de temperatura operacional..... 41 a 122°F (5 a 50°F)

Nível de ruído

Nível de pressão do som ..... abaixo de 70 dBA

Nível de potência do som ..... abaixo de 85 dBA

Peças úmidas..... 303 SST, 17-4 SST, PTFE, perfluoroelastômero, carboneto de tungstênio com pasta de níquel

Peso

Painel de fluido de parede 3KS..... 14,8 kg (32,6 lb)

Conj. Barreira/energia..... 6,9 kg (15,2 lb)

As gamas de proporção dependem da taxa de fluxo, tamanho da dosagem e resolução da medição

Acessórios do ProMix 3KS

Cabos

123277	Alteração de cor/controle da cabine amarelo de 6 pés
123280	Alteração de cor/controle da cabine amarelo de 50 pés
123273	Cabo CAN verde de 10 pés
123274	Cabo CAN verde de 25 pés
123271	Cabo de energia vermelho de 50 pés
123272	Cabo de energia vermelho de 100 pés

Kits mistos

16A732	Extensão do suporte de piso 3K Amplia o suporte de piso do 15V950 2KS para uso do 3KS

ProMix 2KS

Especificações técnicas

Pressão de ar máxima de funcionamento: . . . . . 100 psig (7 bar)

Fornecimento de ar . . . . . .75 a 100 psi (5 a 7 bar)

Filtragem de ar

- Lógica de ar (fornecido pela Graco) . . . . . 5 mícrons
- Purga de ar (fornecido pelo usuário) . . . . . 30 mícrons limpo/seco
- Ar para atomização (fornecido pelo usuário) . . . . . mínimo de 30 mícrons limpo/seco

Gama de proporção da mistura

- Dosagem sequencial . . . . . 0,1:1 a 50:1
- Dosagem dinâmica . . . . . 0,1:1 a 30:1

Precisão de proporção . . . . . até ±1% no mínimo (selecionável pelo usuário)

Manuseio de fluidos um ou dois componentes: tintas à base de água e solvente; poliuretanos; epóxis; vernizes catalisadores de ácido; isocianetos sensíveis à umidade

Filtragem de fluido . . . . . 100 malhas min

Medidor de fluxo:

MEDIDOR	TIPO	PRESSÃO MÁXIMA	INTERVALO DE FLUXO	VISCOSIDADE
G250	Engrenagem de purga	250 psi (17,2 bar)	75-3800 cc/min	20-3000 cps
G250HR	Engrenagem de purga	250 psi (17,2 bar)	38-1900 cc/min	20-3000 cps
G3000	Engrenagem de purga	4.000 psi (276 bar)	75-3800 cc/min	20-3000 cps
G3000HR	Engrenagem de purga	4.000 psi (276 bar)	38-1900 cc/min	20-3000 cps
HG6000	Engrenagem helicoidal	600 psi (4,1 bar)	50-7500 cc/min	30-100,000 cps
1/4" Coriolis	Tubo único	2.300 psi (158 bar)	20-3800 cc/min*	0.1-3000 cps
3/8" Coriolis	Tubo único	2.300 psi (158 bar)	50-3800 cc/min*	0.1-3000 cps
S3000 (Medidor de solvente)	Engrenagem de purga	3.000 psi (206 bar)	50-2000 cc/min	0,5-1000 cps**

*Depende da razão e do fator K

**Sem materiais de preenchimento

Pressão de funcionamento do componente

- Painel de fluido de parede (sem medidores) . . . . . 4.000 psi (275 bar)
- Painel de fluido RoboMix (medidores G250) . . . . . 250 psi (17,2 bar)
- Regulador de controle de fluxo . . . . . 200 psi (13 bar)
- Válvulas de alteração de cor de baixa pressão . . . . . 300 psig (20,6 bar)
- Válvulas de alteração de cor de alta pressão . . . . . 3000 psig (206,7 bar)

Requisitos de fornecimento de energia externo — 85-250Vca, 50/60 Hz. 2 amps de extração máx., disjuntores de 15 amp necessários, bitola do fio de alimentação de 8 a 14 AWG

Faixa de temperatura operacional . . . . . 41 a 122°F (5 a 50°F)

Nível de ruído

- Nível de pressão do som . . . . . abaixo de 70 dBA
- Nível de potência do som . . . . . abaixo de 85 dBA

Partes úmidas . . . . . 303 SST, 17-4 SST, PTFE, perfluoroelastômero, carboneto de tungstênio com pasta de níquel

Peso

- Tela EasyKey . . . . . 9,8 kg (21,75 lb)
- Estação remota do operador . . . . . 0,43 kg (0,95 lb)
- Painel de fluido de parede (sem medidores) . . . . . 22,7 kg (50 lb)
- Painel de fluxo RoboMix (incluindo medidores G250) . . . . . 14,3 kg (31,6 lb)
- Regulador de controle de fluxo . . . . . 1,8 kg (4 lb)

Aprovação para locais de risco . . . . . EUA e Canadá - Classe 1, Div 1, Grupo D T3
Europa - Zona 0 Ex ia IIA T3/ATEX II2G T3

Classificação de condição ambiental . . . . . .uso interno, grau de poluição (2), categoria de instalação II

ProMix 2KS

Informações sobre pedidos

Painel de parede manual

M	X	X	X	X	X
Manual	Interface	Medidor A e B	Válvulas de cor	Válvulas do catalisador	Manuseio do aplicador

	Interface	Medidor A e B	Válvulas de cor*	Válvulas do catalisador	Manuseio do aplicador
M	D = EasyKey com tela em LCD	0 = Nenhum medidor 1 = G3000 A e B 2 = G3000HR A e B 3 = 1/4” Coriolis A e G3000 B 4 = G3000 A e 1/4” Coriolis B 5 = 1/4” Coriolis A e G3000HR B 6 = G3000HR A e 1/4” Coriolis B 7 = 1/4” Coriolis A e 1/4” Coriolis B	0 = Nenhuma válvula (uma cor) 1 = 2 cores LP 2 = 4 cores LP 3 = 7 cores LP 4 = 12 cores LP 5 = 2 cores HP 6 = 4 cores HP	0 = Nenhuma válvula (um catalisador) 1 = 2 catalisadores LP 2 = 4 catalisadores LP 3 = 2 catalisadores HP	1 = 1 AFS 2 = 2 AFS 3 = 1 AFS com 1 GFB 4 = 2 AFS com 1 GFB

*Solicite outras configurações de válvulas de baixa pressão ou válvulas de alta pressão como kits (veja em acessórios).
Os sistemas manuais incluem apenas as válvulas de despejo quando a alteração de cor *e* catalisador é selecionada.

Painel de parede automático

A	X	X	X	X	X
Automático	Interface	Medidor A e B	Válvulas de cor	Válvulas do catalisador	Controle de fluido

	Interface	Medidor A e B	Válvulas de cor*	Válvulas do catalisador	Controle de fluido**
A	D = EasyKey com tela LCD	0 = Nenhum medidor 1 = G3000 A e B 2 = G3000HR A e B 3 = 1/4” Coriolis A e G3000 B 4 = G3000 A e 1/4” Coriolis B 5 = 1/4” Coriolis A e G3000HR B 6 = G3000HR A e 1/4” Coriolis B 7 = 1/4” Coriolis A e 1/4” Coriolis B	0 = Nenhuma válvula (uma cor) 1 = 2 cores LP 2 = 4 cores LP 3 = 7 cores LP 4 = 12 cores LP	0 = Nenhuma válvula (um catalisador) 1 = 2 catalisadores LP 2 = 4 catalisadores LP	N = Não*** S = Sim

*Solicite outras configurações de válvulas de baixa pressão ou válvulas de alta pressão como kits (veja em acessórios).
**Sistemas automáticos com controle de fluxo incluem o módulo regulador de fluido integrado.
***Se desejar um módulo regulador externo, escolha N = Não para controle de fluxo e solicite módulo de controle, cabo e regulador de fluido separadamente.

Painel RoboMix automático

R	X	X	X	X	X
RoboMix automático	Interface	Medidor A e B	Válvulas de cor	Válvulas do catalisador	Controle de fluido

	Interface	Medidor A e B	Válvulas de cor*	Válvulas do catalisador	Controle de fluido**
R	D = EasyKey com tela LCD	0 = Nenhum medidor 1 = G250 A e B 2 = G250HR A e B	0 = Nenhuma válvula (uma cor) 1 = 2 cores LP 2 = 4 cores LP 3 = 7 cores LP 4 = 12 cores LP	0 = Nenhuma válvula (um catalisador) 1 = 2 catalisadores LP 2 = 4 catalisadores LP	N = Não*** S = Sim

*Solicite válvulas de baixa pressão adicionais como kits (consulte acessórios).
**Sistemas automáticos com controle de fluxo incluem o módulo regulador de fluido integrado.
***Se desejar um módulo regulador externo, escolha N = Não para controle de fluxo e solicite módulo de controle, cabo e regulador de fluido separadamente.

LP = Baixa pressão; HP = alta pressão; AFS = interruptor de fluxo de ar; GFB = caixa de fluxo da pistola

Acessórios

Kits do medidor

Contém um medidor de fluxo, cabo e hardware

15V804 **Medidor de fluxo G3000**
15V827 **Medidor de fluxo G3000HR**
15V820 **Medidor de fluxo HG6000**
24M261 **Medidor de fluxo Coriolis 1/4"**
258151 **Medidor de fluxo Coriolis 3/8"**
16D329 **Medidor de fluxo (solvente) S3000**

Kits de alteração de cor de baixa pressão

Contém válvulas de cor e módulo de controle de solenoide. Solicite válvulas de despejo separadamente.

256581 **2 cores**
256582 **4 cores**
256583 **7 cores**
256584 **12 cores**
256585 **2 cores e 2 catalisadores**
256586 **4 cores e 2 catalisadores**
256587 **4 cores e 4 catalisadores**
256588 **7 cores e 4 catalisadores**
256589 **7 cores e 4 catalisadores**
256590 **12 cores e 2 catalisadores**
256591 **12 cores e 4 catalisadores**
256592 **13-18 cores**
256593 **13-24 cores**
256594 **13-30 cores**
256595 **Nenhuma cor e 2 catalisadores**

Kits de alteração de cor de alta pressão

Contém válvulas de cor e módulo de controle de solenoide. Solicite válvulas de despejo separadamente.

256596 **2 cores**
256597 **4 cores**
256598 **7 cores**
256599 **12 cores**
256600 **2 cores e 2 catalisadores**
256601 **4 cores e 2 catalisadores**
256602 **4 cores e 4 catalisadores**
256603 **7 cores e 4 catalisadores**
256604 **7 cores e 4 catalisadores**
256605 **12 cores e 2 catalisadores**
256606 **12 cores e 4 catalisadores**
256607 **13-18 cores**
256608 **13-24 cores**
256609 **13-30 cores**
256610 **Nenhuma cor e 2 catalisadores**

Kits de válvula

Contém válvula, solenoide e hardware

15V821 **Válvula de despejo do painel de parede**
15V354 **Válvula de 3º fluxo do painel de parede**
15V822 **Válvula de despejo do painel RoboMix**
15V202 **Válvula de 3º fluxo do painel RoboMix**
15V077 **Agulha de aço inoxidável**
Válvula de alta pressão
15V737 **Copo de lubrificação**
Válvula de alta e baixa pressão - fornece lubrificação à agulha e vedação da válvula
15U932 **Assento de carboneto**
Válvula de alta pressão

Kits de dosagem

Contém hardware do coletor de fluido

15V034 **Dosagem sequencial 10 cc**
15V033 **Dosagem sequencial 25 cc**
15V021 **Dosagem sequencial 50 cc**
24B618 **Dosagem sequencial 100 cc**
15U955 **Dosagem dinâmica 0 cc**

Kits de painel RoboMix

Usado para fazer interface com até dois interruptores de fluxo de ar e duas caixas de fluxo de pistola em um painel RoboMix. Solicite um kit de interruptor de fluxo de ar ou de caixa de fluxo de pistola separadamente.

15V267 **Kit de verificação de proporção do painel RoboMix**
15V534 **Kit de interface da pistola manual**

Kits de comunicação

15V825 **Kit de placa de integração de E/S discreta**
Contém entradas e saídas para controlar a integração automática e funcionalidade especial de saída. Incluso em kits automáticos.
15W023 **Kit de fiação de E/S de comunicação** Cabo e régua de terminais para monitoramento de alarmes, entrada de parada remota e entradas de controle de fluxo. Incluso em kits automáticos.
15V331 **Conjunto de Gateway de IP Ethernet**
15V963 **Conjunto de Gateway DeviceNet**
15V964 **Conjunto de Gateway Profibus**
Conjunto de comunicação de rede para integração automática. Contém módulo de gateway, cabo de alimentação e gabinete.
15V337 **Interface Web avançada com Hub de oito portas**
Contém o módulo do servidor Web, cabo de alimentação, hub de quatro portas e gabinete
15V336 **Hub Ethernet de oito portas**
Contém hub de oito portas, cabo de alimentação e gabinete
121998 **Cabo CAT V de 25 pés**
121999 **Cabo CAT V de 50 pés**
15V842 **Cabo CAT V de 100 pés**
15V843 **Cabo CAT V de 200 pés**

Cabos

15V213 **Cabo de alimentação de 100 pés**
15G710 **Cabo de fibra óptica de 100 pés**
15U977 **Cabo de extensão do controle de fluxo de 40 pés**
15U532 **Cabo CAN de 3 pés**
15V205 **Cabo CAN de 6 pés**
15V206 **Cabo CAN de 10 pés**
15V207 **Cabo CAN de 10 pés**
15V208 **Cabo CAN de 25 pés**
15U533 **Cabo CAN de 50 pés**

Kits mistos

15V826 **Kit de caixa de fluxo da pistola**
Contém a caixa de fluxo da pistola e hardware de controle
570123 **Kit de montagem na parede da caixa de fluxo da pistola**
15V823 **Kit de fechamento de ar da pistola**
Usado para fechar automaticamente o ar atomizador da pistola durante a liberação e sequências de preenchimento se uma caixa de fluxo de pistola
15T632 **Kit de interruptor de fluxo de ar**
15V350 **Kit de estação do operador remota**
15V256 **Manual para o Kit de Conversão Automática**
15X247 **Kit de despejo automático**
Usado para incorporar um recurso de despejo automático sem uma caixa de fluxo de pistola. Contém uma válvula de despejo, solenoide e hardware
949122 **Misturador estático de plástico transparente**
15V536 **Interruptor de fluxo de solvente**
Usado para detectar o fluxo de solvente durante sequências de fluxo
15W034 **Luz de alarme para sistemas manuais**
122193 **Luz de alarme para sistemas automáticos**
15V950 **Suporte de chão**
Contém o necessário para montagem de um painel de fluido de parede, tela EasyKey e módulo de alteração de cor.
197902 **Proteções de tinta EasyKey**
Inclui 10 proteções transparentes descartáveis para cobrir a tela do EasyKey e protegê-la de jatos de tinta
15M483 **Proteções de tinta na estação remota do operador**
Inclui 10 proteções plásticas transparentes descartáveis para cobrir a tela da estação remota do operador e protegê-la de jatos de tinta
15W600 **Tampa do coletor de fluidos do painel de parede**

Suportes da pistola da caixa de fluxo da pistola

198787 **Graco Pro Xs2**
198405 **Graco Pro Xs3, Pro Xs4**
196768 **Graco PRO 3500, 3500hc, 4500**
15T646 **Pulverizador de ar Graco AirPro**
196769 **Pulverizador de ar Graco Delta**
196770 **Graco Alpha**
196771 **Graco Alpha Plus, Alpha Plus RAC**
15G093 **Graco G15**
15G346 **Graco G40, G40 RAC**
24N528 **Graco Pro Xp60 e Pro Xp80**
24N529 **Graco Pro Xp40**

Peças e acessórios de controle de fluxo

249849 **Módulo de controle de fluxo, regulador de fluido integrado**
24H989 **Módulo de controle de fluxo, regulador de fluido externo (regulador de fluido não incluído)**
15U977 **Cabo, controle de fluxo**
Necessário para 24H989 Incluído no controle de fluxo integrado (249849) quando solicitado com um sistema ProMix 2KS.

SOBRE A GRACO

QUALIDADE COMPROVADA, TECNOLOGIA LÍDER.

Fundada em 1926, a Graco é líder mundial em sistemas e componentes para tratamento de fluídos. Os produtos Graco movimentam, medem, controlam, dispensam e aplicam uma grande variedade de fluídos e materiais viscosos utilizados na lubrificação de veículos e estabelecimentos comerciais e industriais.

O sucesso da empresa é baseado no seu comprometimento irretocável com a excelência técnica, manufatura de classe mundial e atendimento incomparável ao cliente. Trabalhando em estreita colaboração com distribuidores qualificados, a Graco oferece sistemas, produtos e tecnologia que definem o padrão de qualidade em uma ampla gama de soluções no manuseio de fluídos. A Graco fornece equipamentos para pulverização de acabamento, revestimento de proteção, circulação de tinta, lubrificação, selantes e adesivos de distribuição, juntamente com equipamentos de aplicação de energia para a indústria contratante. O investimento contínuo da Graco em gerenciamento e controle de fluídos continuará a fornecer soluções inovadoras para um mercado global diversificado.

LOCAIS DA GRACO

ENDEREÇO DE CORRESPONDÊNCIA
P.O. Box 1441
Minneapolis, MN 55440-1441
Tel.: 612-623-6000
Fax.: 612-623-6777

AMÉRICAS

MINNESOTA
Sedes mundiais
Graco Inc.
88 88-11th Avenue N.E.
Minneapolis, MN 55413

EUROPA

BÉLGICA
Sedes europeias
Graco N.V.
Industrieterrein-Oude Bunders
Slakweidestraat 31
3630 Maasmechelen,
Bélgica
Tel.: 32 89 770 700
Fax.: 32 89 770 777

ÁSIA-PACÍFICO

AUSTRÁLIA
Graco Australia Pty Ltd.
Suite 17, 2 Enterprise Drive
Bundoora, Victoria 3083
Austrália
Tel.: 61 3 9467 8558
Fax.: 61 3 9467 8559

CHINA
Graco Hong Kong Ltd.
Escritório de Representação em Xangai
Sala 118 1 andar
No.2 Xin Yuan Building
No.509 Cao Bao Road
Xangai, 200011
República Popular da China
Tel.: 86 21 649 50088
Fax.: 86 21 649 50077

ÍNDIA
Graco Hong Kong Ltd.
Escritório de Ligação da Índia
Sala 443, Augusta Point
Centro Comercial Regus, 53
Golf Course Road
Gurgaon, Haryana
Índia 122001
Tel.: 91 124 435 4208
Fax.: 91 124 435 4001

JAPÃO
Graco K.K.
1-27-12 Hayabuchi
Tsuzuki-ku
Yokohama City, Japão 2240025
Tel.: 81 45 593 7300
Fax.: 81 45 593 7301

COREIA
Graco Korea Inc.
Prédio do Banco Shinhan
4° andar - n.° 1599
Gwanyang-Dong, Dongan-Ku,
Anyang-si, Coreia 431-060
Tel.: 82 31 476 9400
Fax.: 82 31 476 9801

VENDAS/ DISTRIBUIÇÃO/ SERVIÇO

Entre em contato hoje para informações ou solicitar uma demonstração.

877-84GRACO (1-877-844-7226) ou visite-nos em www.graco.com.

Graco Inc. está registrada no I.S. EN ISO 9001

América do Norte
Serviço ao Cliente
800-328-0211
Fax 877-340-6427

©2013-2014 Graco Inc. 339996 Rev. D 02/14 Todos os dados escritos e visuais contidos neste documento são baseados nas informações mais atualizadas disponíveis do produto na época da publicação. A Graco reserva-se o direito de fazer alterações a qualquer momento e sem aviso. Todos os outros nomes de marca ou marcas são usados para fins de identificação e são marcas registradas dos respectivos proprietários.